КП140-330-008

Rz40 √(√)

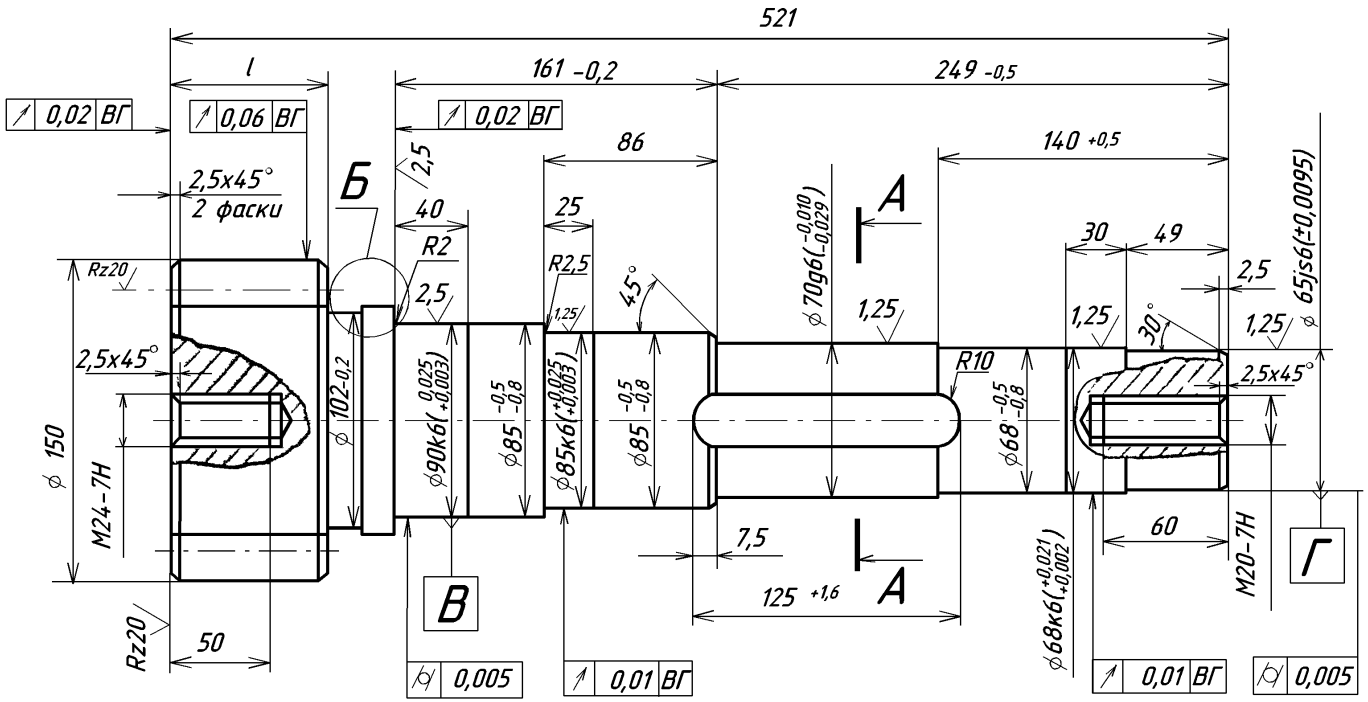

Модуль	m	10
Число зубьев	z	12
Нормальный исходный контур	–	ГОСТ 13755-81
Коэффициентсмещения	x	+0,5
Степень точности по ГОСТ 1643-81	–	9 – В
Длина общей нормали	w	49,38 $^{-0,160}_{-0,255}$
Делительный диаметр	d	120
Постоянная хорда зуба	$\bar{S}c$	17,084
Высота до постоянной хорды зуба	$\bar{h}_c$	11,891

Обозначение	l,мм
КП140-330-008	75
-01	78

А-А

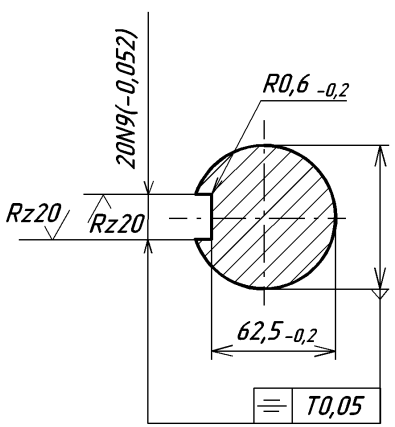

Б (2:1)

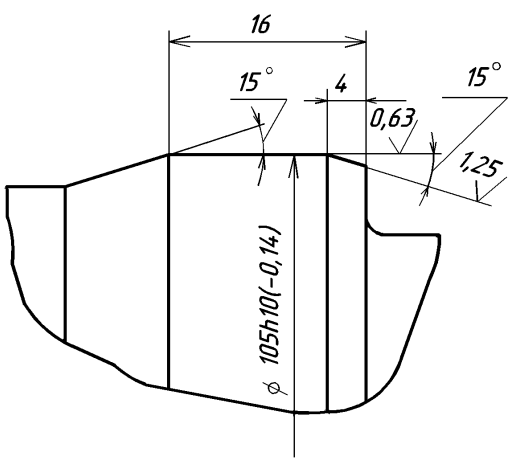

1. Гр. IV – КП35 ОСТ 5.9125-84.
2. Поверхн. зубьев h1...2,5мм, 42...46 $HRC_э$.
3. Неуказанные предельные отклонения размеров: h14, $\pm \frac{IT14}{2}$.

Изм.	Лист	№ докум.	Подп.	Дата
Разраб.				
Пров.				
Т.контр.				
Н.контр.				
Утв.				

КП140-330-008

Вал-шестерня

Лит.	Масса	Масштаб
И	25,5	1:2,5
Лист	Листов 1	

Сталь 40Х-а ГОСТ 4543-71

Перв. примен | Справ. № | Подп. и дата | Инв. № дубл. | Взам. инв. № | Подп. и дата | Инв. № подл.